Die Gesamthöhe kann um maximal 230mm reduziert werden durch Kürzung mittels Säge

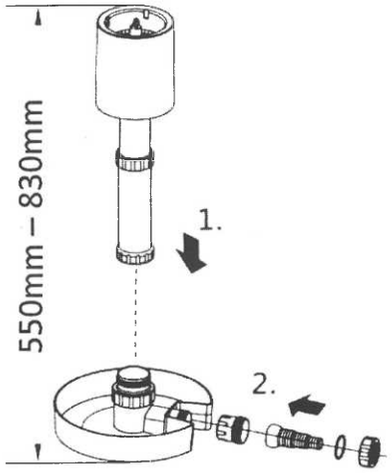

A

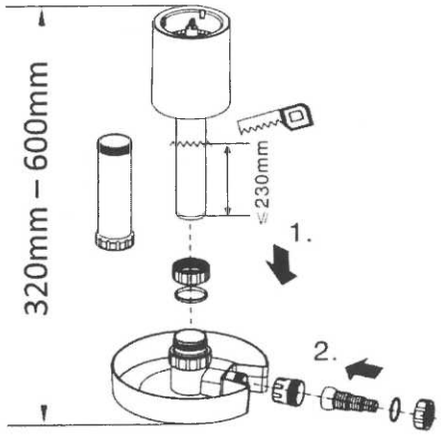

B

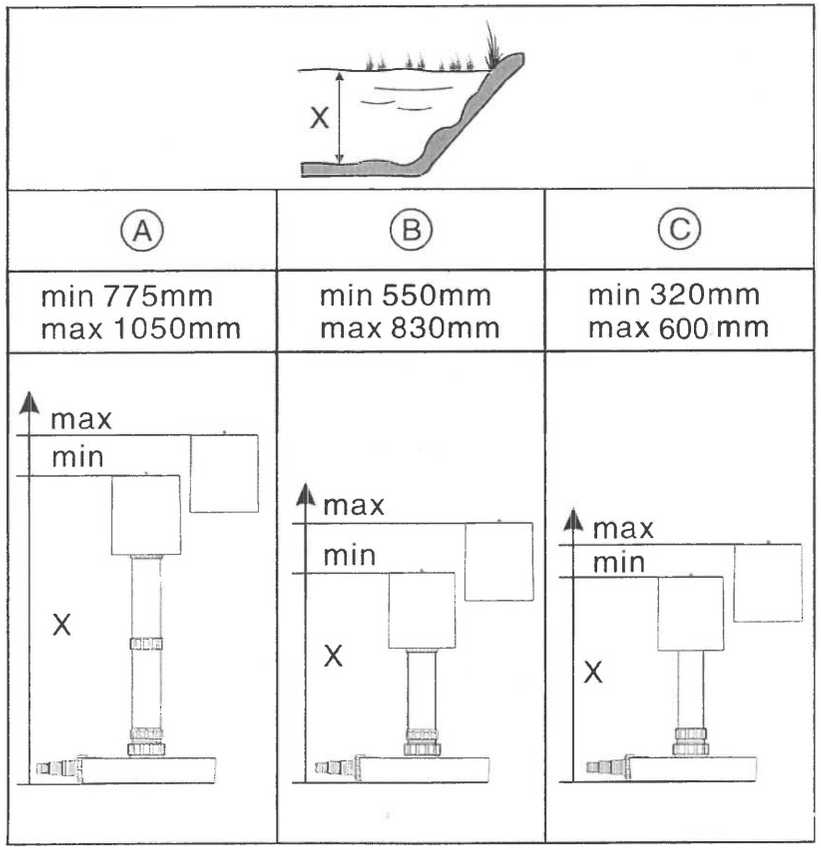

UNIQUE KOI®

STANDSKIMMER

Montage und Anwendung

Unique Koi GmbH • Rauhe Strasse 36 • 46459 Rees
Tel: ++49 (0) 28 51 / 58 95-0 • Fax: ++49 (0) 28 51/58 95-25

Montage des Skimmers

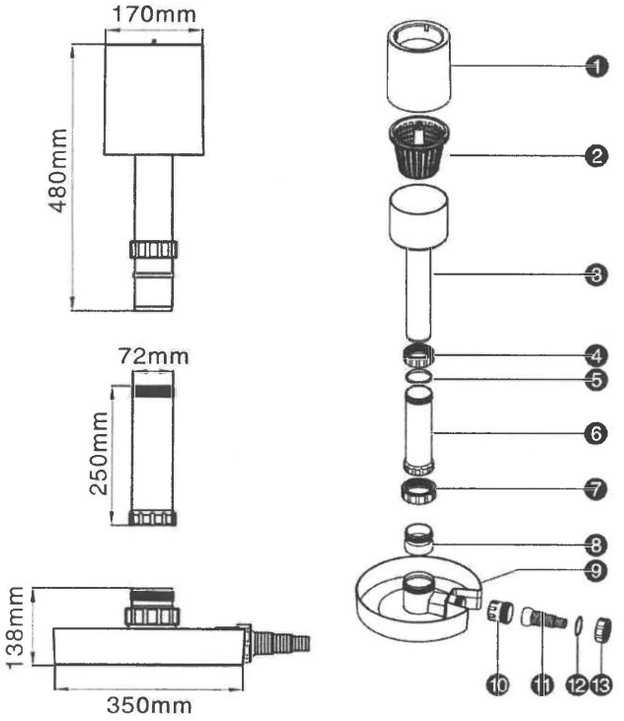

Reinigung des Skimmers

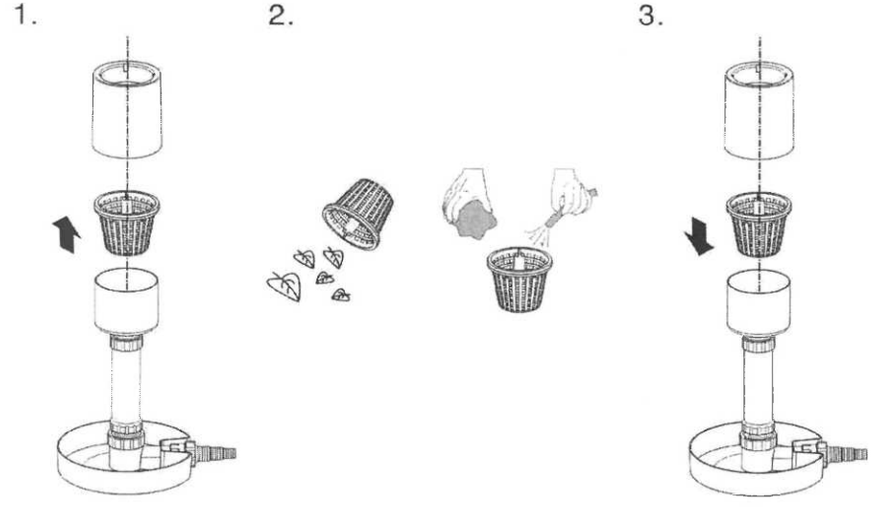

Aufstellung des Skimmers im Gartenteich

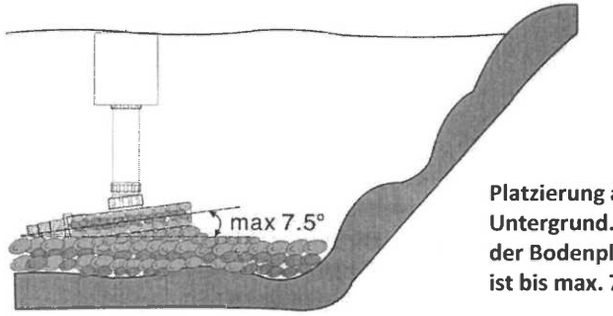

Platzierung auf möglichst ebenen Untergrund. Neigungsanpassung der Bodenplatte an den Teichboden ist bis max. 7,5° möglich.

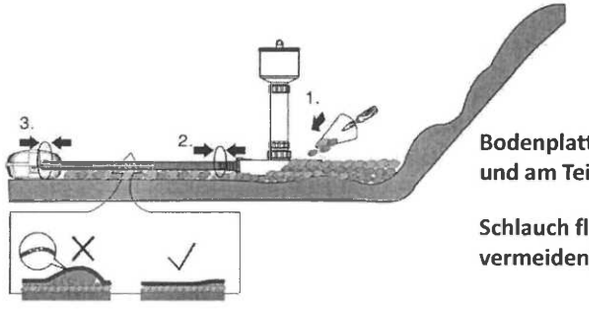

Bodenplatte mit Steinen beschweren und am Teichboden eingraben.

Schlauch flach verlegen (Lufteinschlüsse vermeiden) und Pumpe anschließen.

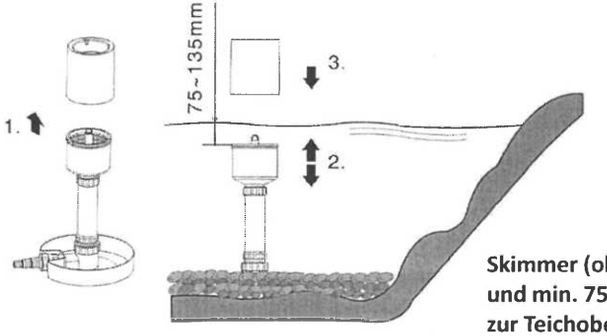

Skimmer (ohne Schwimmring) ausrichten und min. 75mm (max. 135mm) Abstand zur Teichoberfläche per Teleskop einstellen. Anschließend Schwimmring aufsetzen.